SPF et attaches

(Fixations spéciales pour panneaux)

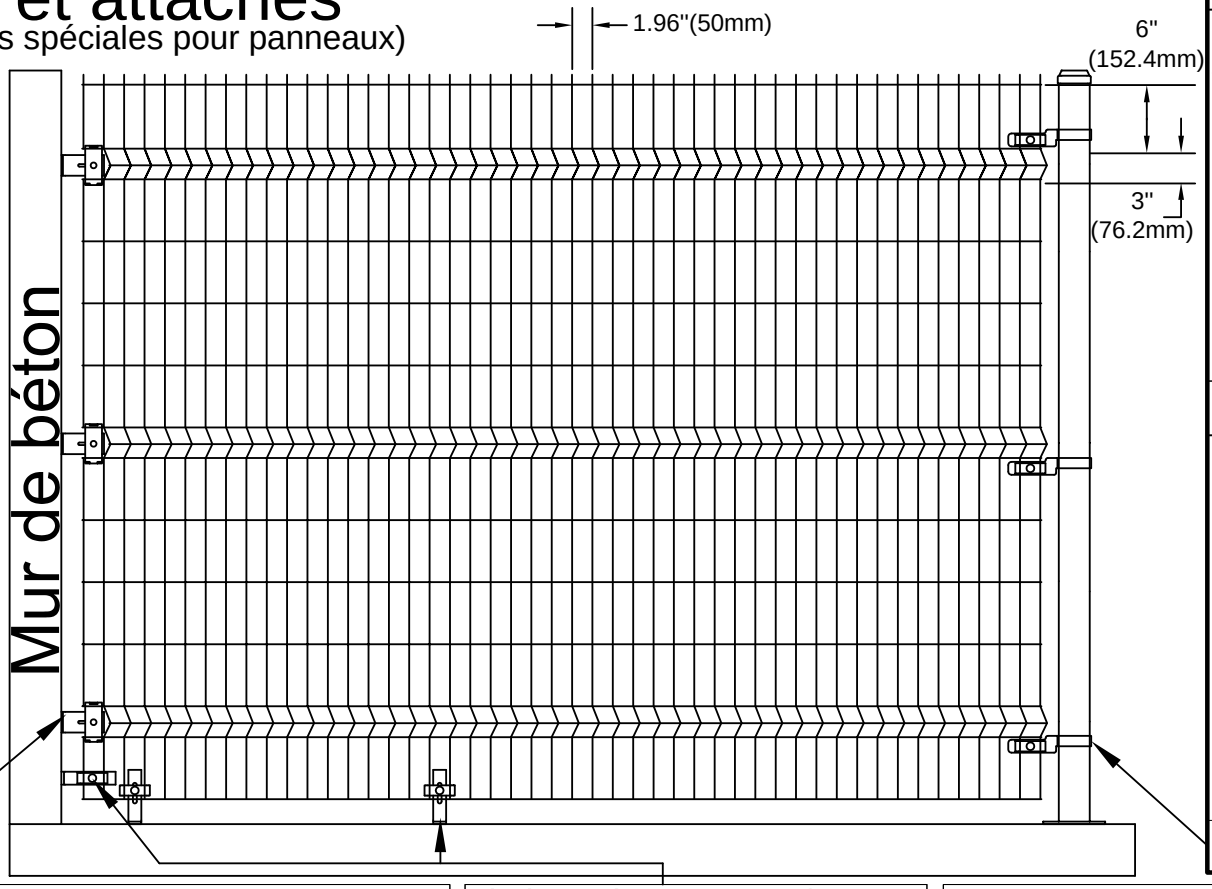

Attache Universelle 2" et 3"

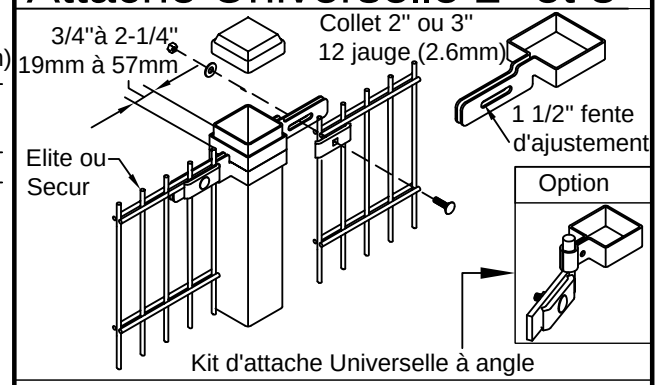

Avec panneaux double tiges

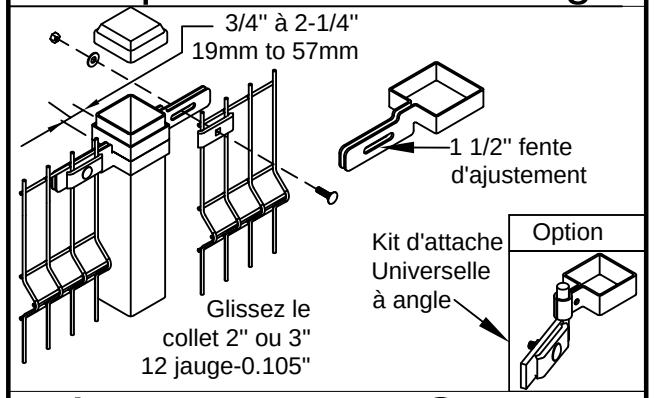

Avec panneaux Omega

Kit d'attache pour pli (SPF-F)

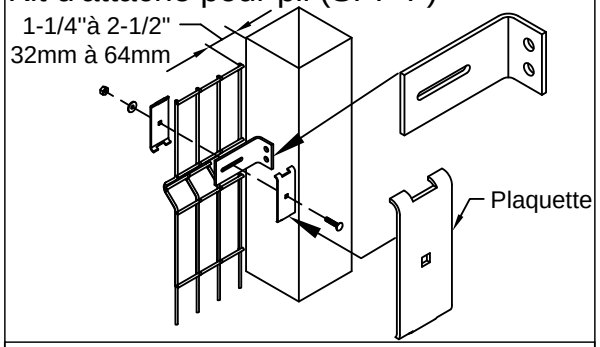

(SPF-F) Kit

Kit d'attache pour mur / poteau

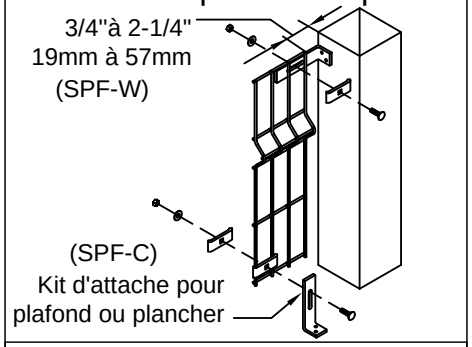

(SPF-W) / (SPF-C) Kit

Kit d'attache - unir panneaux en hauteur

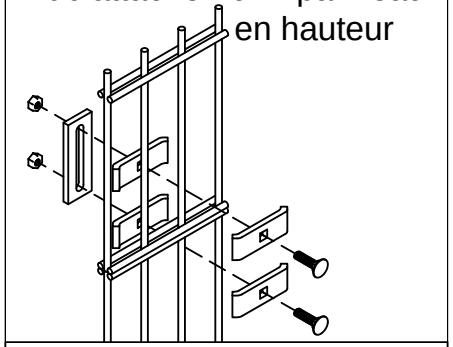

(SPF-N) Kit

Kit d'attache - unir panneaux de côté

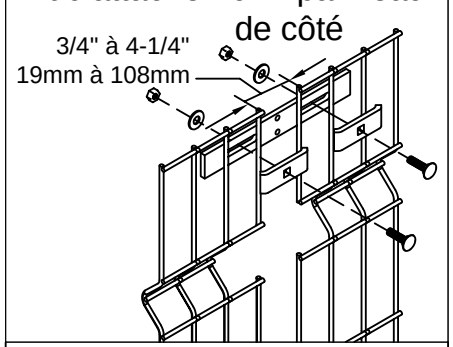

(SPF-P) Kit

Tel: 450-686-9600
800-836-6342
Fax: 450-681-5318
www.omegafence.com